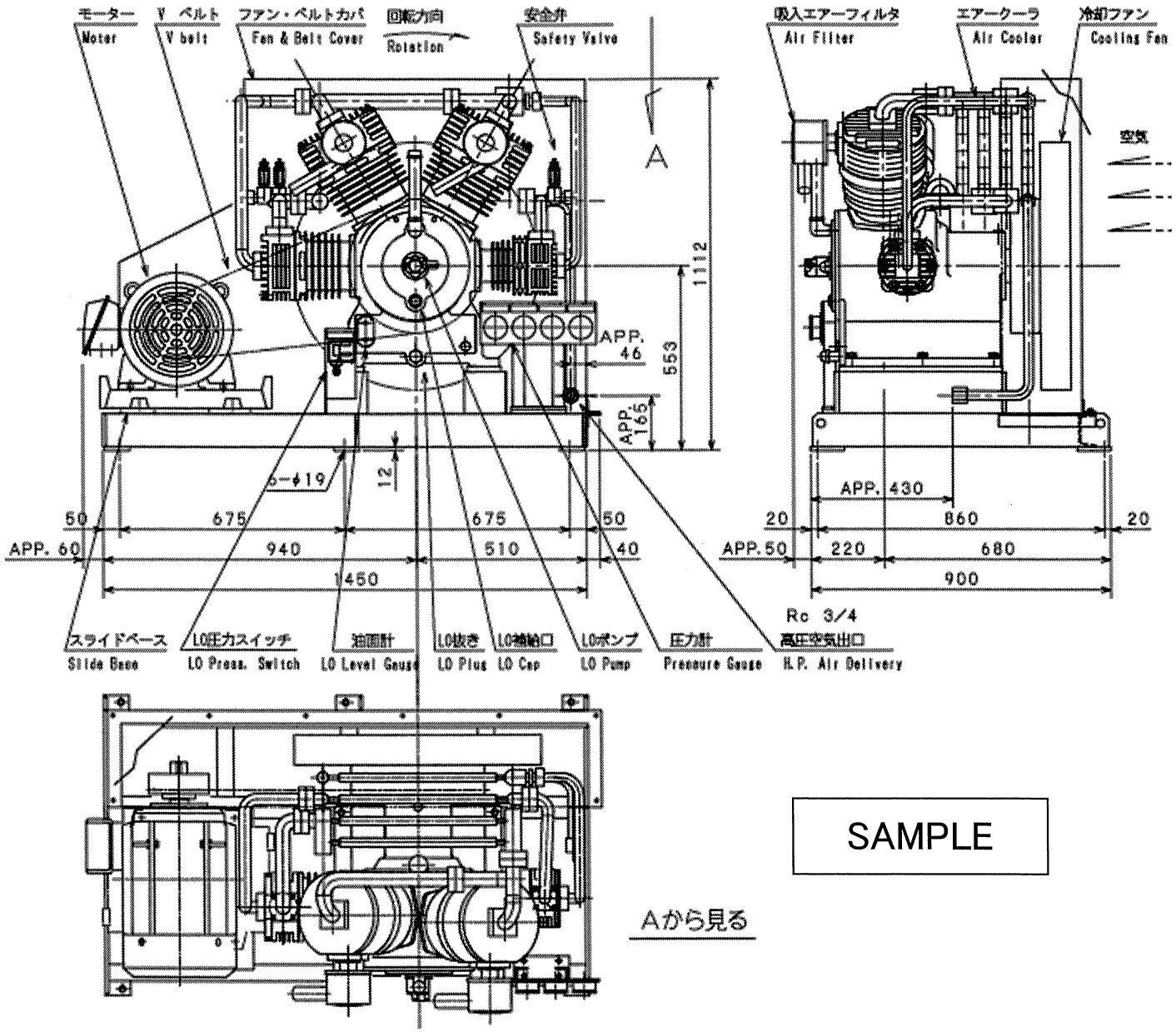

Aから見る

SAMPLE